ՋԿ.Ջ1-1

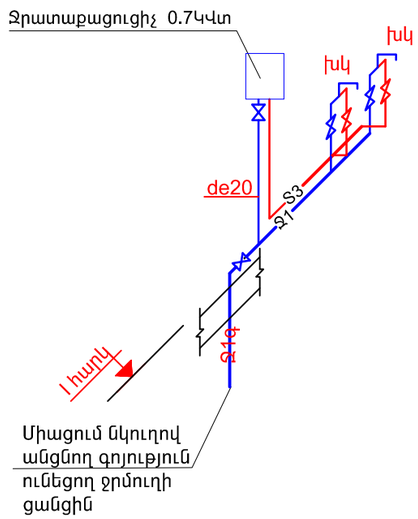

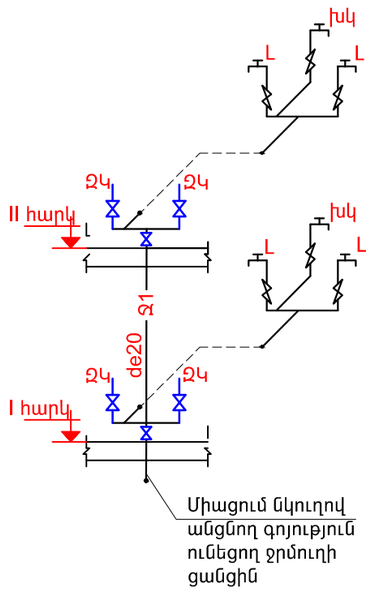

ՋԿ.Ջ1-2

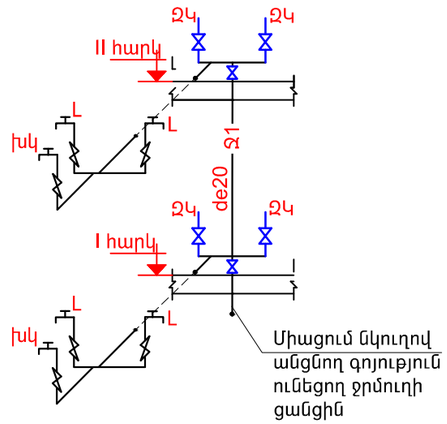

ՋԿ.Ջ1

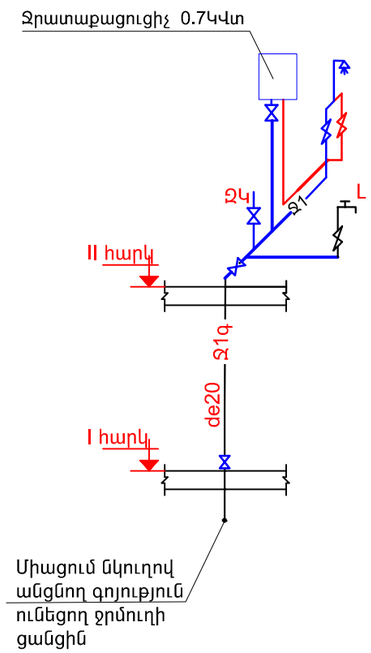

ՋԿ.Ջ1-3

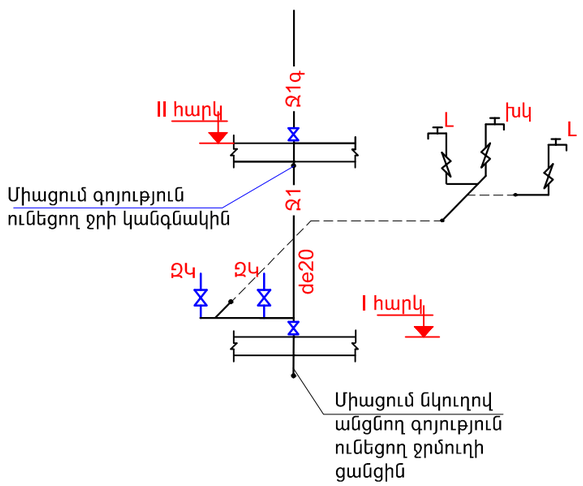

ՋԿ.Ջ1-4

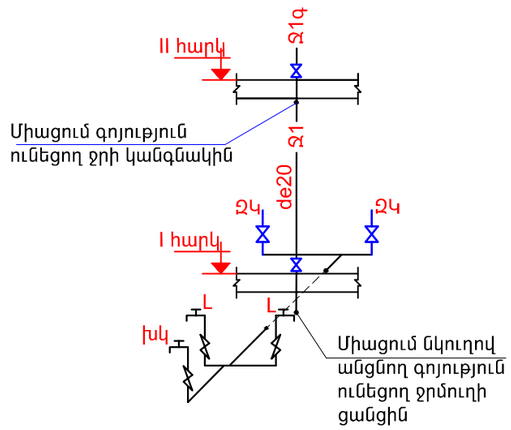

ԾԱՆՈԹՈՒԹՅՈՒՆ

Տվյալ թերթը նայել ՋԿ-1,2,4 թերթերի հոտ համատեղ

	ԵՐԵՎԱՆ ՔԱՂԱՔԻ ՄԱԼԱԹԻԱ-ՍԵԲԱՍՏԻԱ ՎԱՐՉԱԿԱՆ ՇՐՋԱՆԻ հ.96 ՄԱՆԿԱՊԱՐՏԵԶԻ ՀԻՄՆԱՆՈՐՈԳՈՒՄ			Պատվեր N ԵՔ-ՊԸԱՇՁԲ-14/43-3		
ՏՆՕՐԵՆ	Ս. ԳԱԼՍՏՅԱՆ		ՋՐԱՄԱՏԱԿԱՐԱՐՈՒՄ ԵՎ ԿՈՅՈՒՂԻ	ՓՈՒԼ	ԹԵՐԹ	ԹԵՐԹԵՐ
ՆԱԽԱԳԾԵՑ	Գ. ԱՎԵՏԻՍՅԱԲԱՆ			ԱՆ	ՋԿ-4	9
			ՋՐԱՄԱՏԱԿԱՐԱՐՄԱՆ ՑԱՆՑԻ ՍԽԵՄԱ	«ՄԵԳԱՄԵՏՐ» ՍՊԸ		